DASPI®

100% MADE IN ITALY

IDEA 1800 2000

230 Vac

380 Vac

POWER

IDEA[1800-2000] è un motoriduttore elettromeccanico per cancelli scorrevoli condominiali e industriali ad alta intensità.
Gamma motori con portate 1800 - 2200 kg.

IDEA[1800-2000] is an electromechanical gear motor for sliding doors designed for high intensity residential and industrial applications.
Range of operators 1800 - 2200 kg.

IDEA[1800-2000] es un motoreductor electromecánico para puertas correderas diseñado para puertas residenciales e industriales de uso intensivo.
Gama de motores para 1800 - 2200 kg.

IDEA[1800-2000] est un opérateur électromécanique pour portails coulissants indiqué pour installations résidentielles/collectives et industrielles à usage intensif.
Gamme de moteurs: 1800 - 2200 kg.

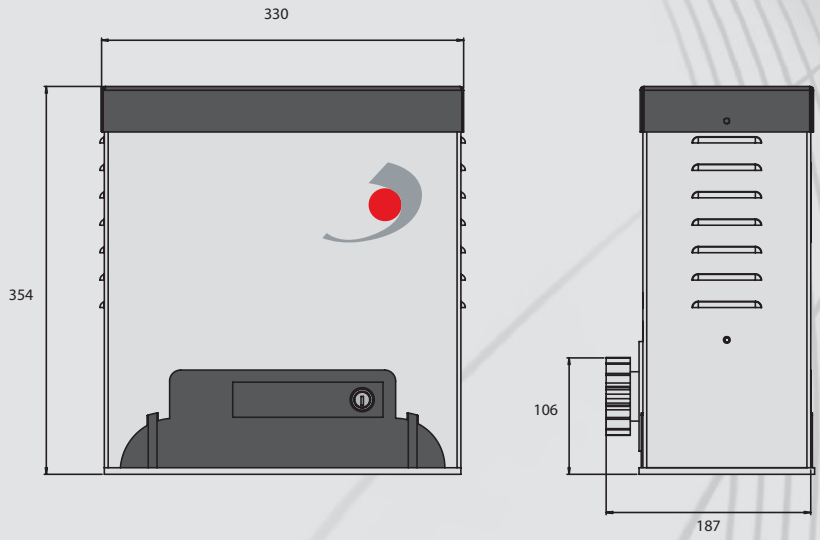

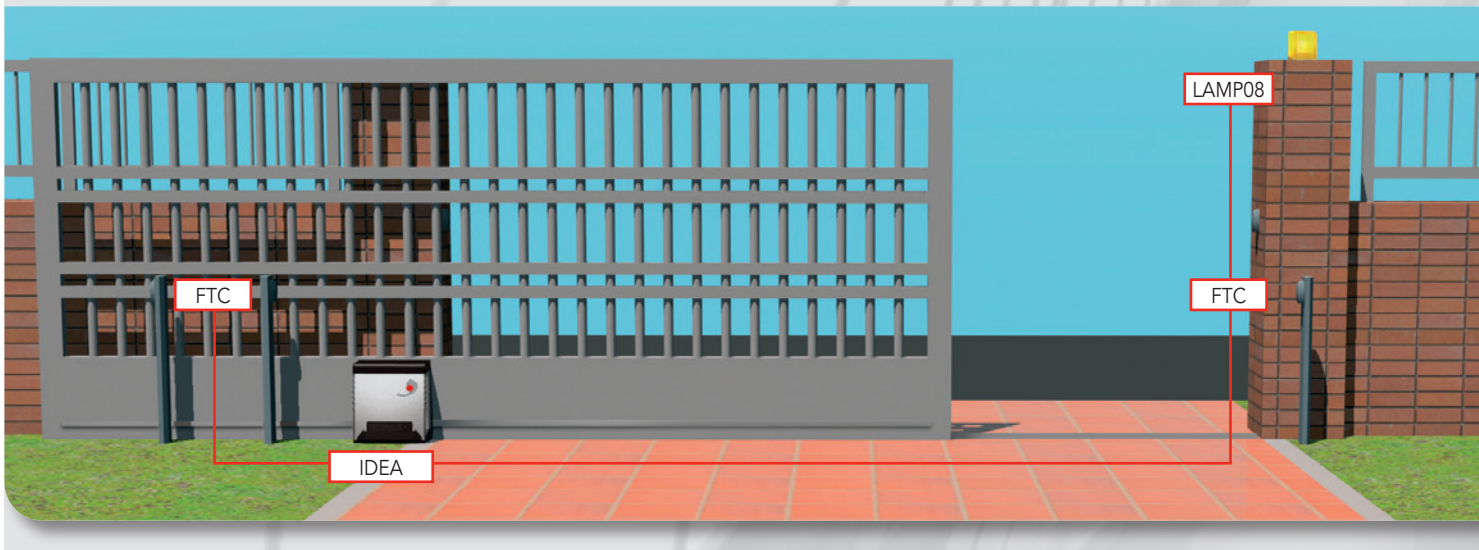

DATI TECNICI	TECHNICAL DATA	IDEA 1800	IDEA 2000T
ALIMENTAZIONE	*POWER SUPPLY*	230 VAC 50/60 Hz	380 VAC 50/60 Hz
TEMPERATURA DI ESERCIZIO	*OPERATING TEMPERATURE*	-25° +70° C	-25° +70° C
PESO MAX CANCELLO	*MAXIMUM GATE WEIGHT*	1800 KG	2000 KG
SPINTA	*TORQUE FORCE*	70 NM	70 NM
POTENZA	*RATED POWER*	450 W	450 W
CONDENSATORE	*CAPACITOR*	35 µF	-
CICLI DI LAVORO	*DUTY*	80 %	80 %
GIRI IN USCITA	*OUTPUT REVOLUTIONS*	46 RPM	46 RPM
PIGNONE	*PINION*	Z16	Z16
GRADO IP	*IP*	55	55
PESO MOTORE	*WEIGHT*	15 KG	15,5 KG
LUBRIFICAZIONE	*LUBRICATION*	OLIO • OIL	OLIO • OIL

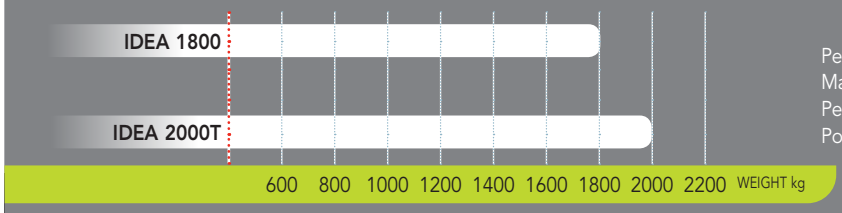

Peso massimo dei cancelli azionabili dai motori della gamma IDEA[1800 - 2000].
Maximum capacity of IDEA[1800 - 2000] operators.
Peso máximo de las puertas por los motores de la gama IDEA[1800 - 2000].
Poids maximum des portails entraînables par les opérateurs IDEA[1800 - 2000].

DASPI Automazione cancelli srl • via Copernico 76/78 • 36034 Malo • (VI) • Italy • tel. +39 0445 602261 • fax +39 0445 585035 • **www.daspi.it** • **info@daspi.it**