STP 油壓床

- 自動化焊接，結構強度高，耐用性佳。
- 千斤頂可左右移動，用途廣泛。
- 所有型號均含壓力錶及V型墊塊。

Hydraulic Presses

※Automatic welding frame for maximum strength and long life.
※Roller head design allows movement and lock the cylinder from side to side, suitable for different condition.
※Gauges and V-Blocks are included on all models.

V型墊塊： V-Blocks

使用圓型或其他不規則材料時更得心應手

Design for easy fixturing of round or other nonuniform materials.

STP-35

STP-15

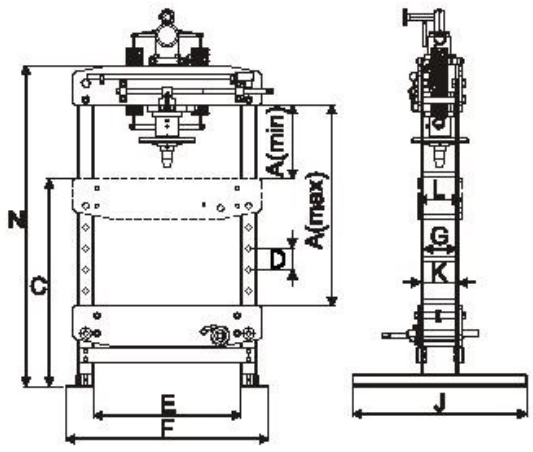

STP-15 / STP-15A

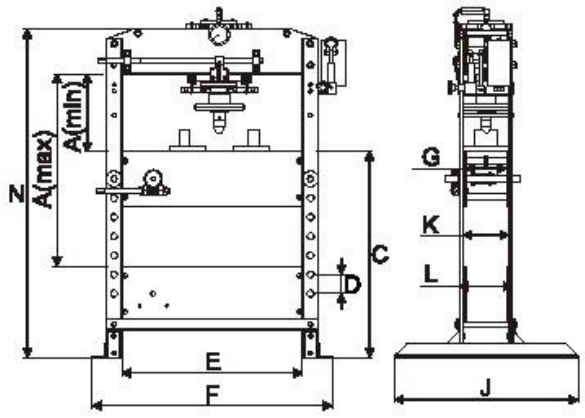

STP-35 / STP-35A / STP-35E

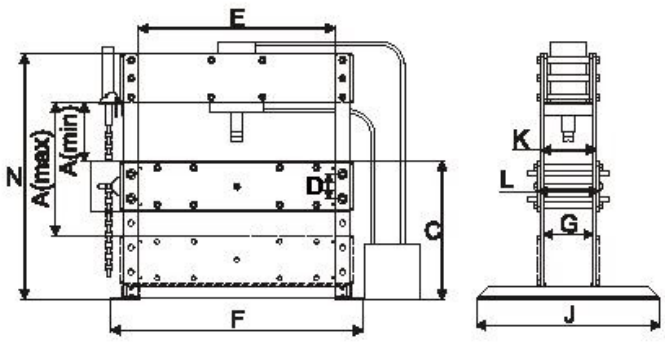

STP-60E STP-100E

Model Number 型號	Cylinder Capacity 能力 ton(kN)	Screw Stroke 輔助高 (mm)	Ram Stroke 揚程 (mm)	Operting Pressure 使用壓力 (kgf/cm²)	Press Modal Pump 幫浦[2] 樣式	Output Flow Rate 輸出油量	Dimensions(mm) 外型尺寸 A (max)	A (min)	C	D	E	F	G	J	K	L	N	Wt. 重量 (kg)
STP-15	15(148)	90	108	300	H	5c.c./once	1000	310	880	90	625	858	138	740	162	188	1510	168
STP-35	35(335)	125	172	360	H	6c.c./once	1085	335	970	90	850	1130	192	865	217	249	1695	220
STP-35AH [1]					A & H	750c.c./min												222
STP-35EH [1]				360	E & H	8750c.c./min												250
STP-60E [1]	60(523)	—	310	70 210	E	8750c.c./min 3000c.c./min	1050	250	1350	100	1050	1380	268	1000	306	338	1900	670
STP-100E [1]	100(1010)	—	300	70 210	E	8750c.c./min 3000c.c./min	1080	480	1120	200	1600	2050	400	1500	450	500	2000	1500

1) STP-35AH：Air pressure7~10kgf/cm² STP-35EH：0.5HP*110/ 220V*1PH STP-60E：3HP*220V*3PH STP-100E：5HP*220V*3PH
STP-35AH：使用空壓7~10kgf/cm² STP-35EH：0.5HP*110/220V*1PH STP-60E：3HP*220V*3PH STP-100E：5HP*220V*3PH
2) H:by manual A:by air E:by electric H / 手動 A / 氣動 E / 電動