NPM Series / Serie

NPM pumps can operate at a maximum pressure of 250 bar and with water temperatures up to 65°C (149F).
This version offers a superior performance than our top NMT product. It is a particularly good choice for fitting on professional high-pressure washers or other washing systems that demanding a better performance than traditional 200 bar models.

Le pompe della serie NPM possono lavorare ad una pressione massima di 250 bar ed una temperatura dell'acqua fino a 65° (149 F).
Questo modello è una variante piú performante del nostro prodotto di punta NMT. Si adatta particolarmente per essere montato su idropulitrici professionali o altri sistemi di lavaggio che desiderano avere prestazioni piú alte dei classici 200 bar.

NPM Pumps family / Famiglia pompe

NPM - GR

Customer Service
0813 1950 0985

Part. No. Codice	Part. No. Codice	Flow Rate / Portata l/min 50 Hz	Flow Rate l/min 60 Hz	Flow Rate US GPM 50 Hz	Flow Rate US GPM 60 Hz	Max Pressure Pressione massima Bar	Max Pressure Psi	RPM Giri /Minuto 50 Hz	RPM 60 Hz	Max Power / Potenza Massima HP 50 Hz	HP 60 Hz	Kw 50 Hz	Kw 60 Hz	Power take-off Presa di forza
NPM1225L	1.099-058.0	12.0	14.5	3.2	3.8	250	3625			7.7	9.2	5.6	6.7	◁24
NPM1225R	1.099-059.0	12.0	14.5	3.2	3.8	250	3625			7.7	9.2	5.6	6.7	24▷
NPM1525L	1.099-060.0	15.0	18.0	4.0	4.7	250	3625			9.6	11.5	7.1	8.5	◁24
NPM1525R	1.099-061.0	15.0	18.0	4.0	4.7	250	3625	1450	1740	9.6	11.5	7.1	8.5	24▷
NPM1825B	1.099-062.0	18.0	21.5	4.7	5.6	250	3625			11.5	13.8	8.3	10.0	24⋈24
NPM1825L	1.099-063.0	18.0	21.5	4.7	5.6	250	3625			11.5	13.8	8.3	10.0	◁24
NPM1825R	1.099-064.0	18.0	21.5	4.7	5.6	250	3625			11.5	13.8	8.3	10.0	24▷

P.T.O. Reference guide / Legenda prese di forza

Single P.T.O. Ø 24 mm Left Singola presa di forza Ø 24 mm **Sinistra**	◁24
Single P.T.O. Ø 24 mm Right Singola presa di forza Ø 24 mm **Destra**	24▷
Double P.T.O. Ø 24 mm Doppia presa di forza Ø 24 mm	24⋈24

*Also available with nickel-plated head
*Disponibile anche con testata nichelata

The flow rate values may vary by ± 5% compared to the production label values.
I valori di portata possono discostarsi del ± 5% rispetto i valori di targa.

Weight / Peso	Kg	10.3
Oil capacity / Capacità olio	lt.	0.7
Inlet / Entrata	G	1/2"
Outlet / Uscita	G	3/8"
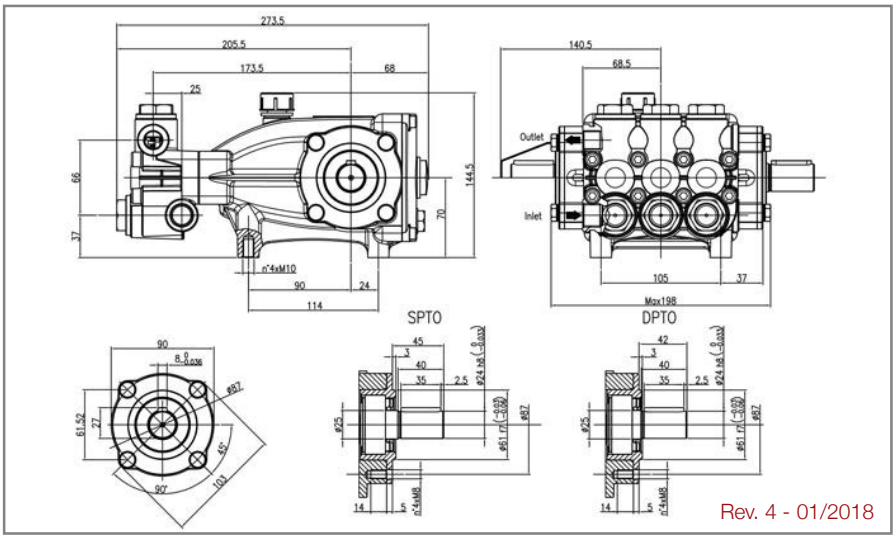
HAWK ORIGINAL PUMPS
MADE IN ITALY
100% QUALITY TESTED
CERAMIC PLUNGERS
BRASS HEAD
ALUMINIUM BODY